Prodotto : HELLO KITTY - dispenser per sapone d'appoggio DAMASCO collection colore nero
Codice : HLKDMS0330616
Peso : 0.32 kg
Dimensioni imballo (LxWxH) : 14 x 10 x 14 cm

DESCRIZIONE

HELLO KITTY - DAMASCO collection dispenser per sapone d'appoggio in resina, di forma ovale con decori rosa o neri fatti a mano su elegante sfondo bianco.

Colori disponibili: rosa (15), nero (16).

CARATTERISTICHE: MADE IN EUROPE, dispenser sapone d'appoggio, forma ovale, in resina decorata a mano, decori rosa o neri, garanzia sul prodotto di 2 anni, imballo singolo in scatola.



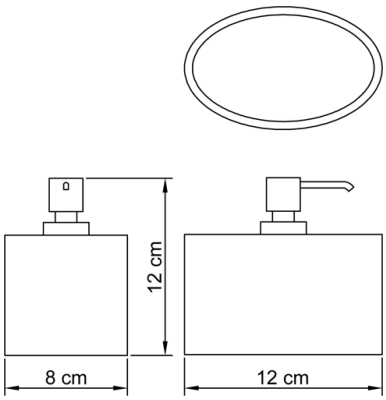

Accessori e prodotti correlati



HLKDMS0320615
HELLO KITTY - bicchiere DAMASCO collection



HLKDMS0310615
HELLO KITTY - porta sapone DAMASCO collection

ARCA CONCEPT S.r.l.
Via del Mella, 19/21
IT - 25131 Brescia
T. +39 030 7281057
Email: info@arcaconcept.com
www.arcaconcept.com

Prodotto : RosaHELLO KITTY - dispenser per sapone d'appoggio DAMASCO collection colore rosa
Codice : HLKDMS0330615
Peso : 0.32 kg
Dimensioni imballo (LxWxH) : 14 x 10 x 14 cm

DESCRIZIONE

HELLO KITTY - DAMASCO collection dispenser per sapone d'appoggio in resina, di forma ovale con decori rosa o neri fatti a mano su elegante sfondo bianco.



Colori disponibili: rosa (15), nero (16).

CARATTERISTICHE: MADE IN EUROPE, dispenser sapone d'appoggio, forma ovale, in resina decorata a mano, decori rosa o neri, garanzia sul prodotto di 2 anni, imballo singolo in scatola.

Accessori e prodotti correlati



HLKDMS0320615
HELLO KITTY - bicchiere DAMASCO collection



HLKDMS0310615
HELLO KITTY - porta sapone DAMASCO collection

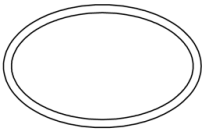

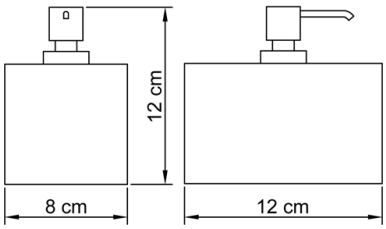

ARCA CONCEPT S.r.l.
Via del Mella, 19/21
IT - 25131 Brescia
T. +39 030 7281057
Email: info@arcaconcept.com
www.arcaconcept.com