Prodotto : HELLO KITTY - dispenser porta cotone d'appoggio STRASS collection colore nero
Codice : HLKSTR0390616
Peso : 0.35 kg
Dimensioni imballo (LxWxH) : 11 x 8.5 x 8.5 cm

DESCRIZIONE

HELLO KITTY - STRASS collection dispenser porta cotone d'appoggio in resina, di forma quadra decorato a mano con brillanti su elegante sfondo bianco o nero.

CARATTERISTICHE: MADE IN EUROPE, dispenser porta cotone d'appoggio, forma quadra, in resina decorata a mano, elegante sfondo bianco o nero, garanzia sul prodotto di 2 anni, imballo singolo in scatola.

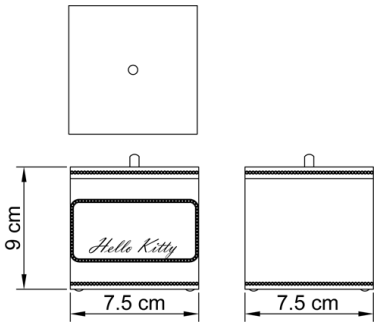

Accessori e prodotti correlati

HLKSTR0310601
HELLO KITTY - porta sapone STRASS collection

HLKSTR0330601
HELLO KITTY - dispenser per sapone STRASS collection

ARCA CONCEPT S.r.l.
Via del Mella, 19/21
IT - 25131 Brescia
T. +39 030 7281057
Email: info@arcaconcept.com
www.arcaconcept.com

Prodotto : HELLO KITTY - dispenser porta cotone d'appoggio STRASS collection colore bianco
Codice : HLKSTR0390601
Peso : 0.35 kg
Dimensioni imballo (LxWxH) : 11 x 8.5 x 8.5 cm

DESCRIZIONE

HELLO KITTY - STRASS collection dispenser porta cotone d'appoggio in resina, di forma quadra decorato a mano con brillanti su elegante sfondo bianco o nero.

CARATTERISTICHE: MADE IN EUROPE, dispenser porta cotone d'appoggio, forma quadra, in resina decorata a mano, elegante sfondo bianco o nero, garanzia sul prodotto di 2 anni, imballo singolo in scatola.

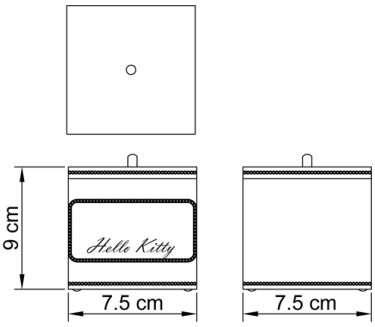

Accessori e prodotti correlati

HLKSTR0310601
HELLO KITTY - porta sapone STRASS collection

HLKSTR0330601
HELLO KITTY - dispenser per sapone STRASS collection

ARCA CONCEPT S.r.l.
Via del Mella, 19/21
IT - 25131 Brescia
T. +39 030 7281057
Email: info@arcaconcept.com
www.arcaconcept.com