Prodotto : Doccia ottone 1 getto serie RETRO CLASSIC ceramica
Codice : SHWRCC07401105
Peso : 0.34 kg
Dimensioni imballo (LxWxH) : 7.5 x 20 x 7.5 cm

DESCRIZIONE

Doccia in ottone cromato, 1 getto fisso, serie **RETRO CLASSIC**. Dal design classico, di forma tonda Ø 74 mm. Griglia anticalcare in plastica e impugnatura in ottone cromato.

Impugnature disponibili: ottone, moplen, ceramica

CARATTERISTICHE: MADE IN ITALY, design classico, doccia 1 getto fisso, forma tonda Ø 74 mm, ottone cromato, griglia anticalcare in plastica, connessione 1/2" M, garanzia 5 anni, imballo singolo in sacchetto.

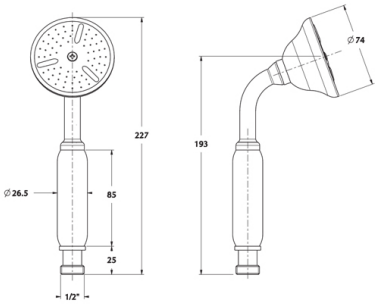

ARCA CONCEPT S.r.l.
Via del Mella, 19/21
IT - 25131 Brescia
T. +39 030 7281057
Email: info@arcaconcept.com
www.arcaconcept.com

Prodotto : Doccia ottone 1 getto serie RETRO CLASSIC
Codice : SHWRC07401105
Peso : 0.34 kg
Dimensioni imballo (LxWxH) : 7.5 x 20 x 7.5 cm

DESCRIZIONE

Doccia in ottone cromato, 1 getto fisso, serie **RETRO CLASSIC**. Dal design classico, di forma tonda Ø 74 mm. Griglia anticalcare in plastica e impugnatura in ottone cromato.

Impugnature disponibili: ottone, moplen, ceramica

CARATTERISTICHE: MADE IN ITALY, design classico, doccia 1 getto fisso, forma tonda Ø 74 mm, ottone cromato, griglia anticalcare in plastica, connessione 1/2" M, garanzia 5 anni, imballo singolo in sacchetto.

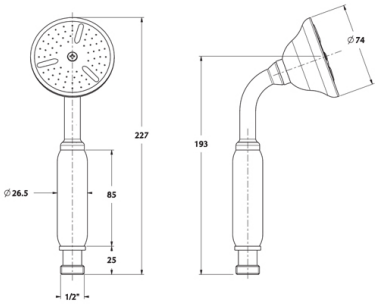

ARCA CONCEPT S.r.l.
Via del Mella, 19/21
IT - 25131 Brescia
T. +39 030 7281057
Email: info@arcaconcept.com
www.arcaconcept.com

Prodotto : Doccia ottone 1 getto serie RETRO CLASSIC moplen
Codice : SHWRCM07401105
Peso : 0.34 kg
Dimensioni imballo (LxWxH) : 7.5 x 20 x 7.5 cm

DESCRIZIONE

Doccia in ottone cromato, 1 getto fisso, serie **RETRO CLASSIC**. Dal design classico, di forma tonda Ø 74 mm. Griglia anticalcare in plastica e impugnatura in ottone cromato.

Impugnature disponibili: ottone, moplen, ceramica

CARATTERISTICHE: MADE IN ITALY, design classico, doccia 1 getto fisso, forma tonda Ø 74 mm, ottone cromato, griglia anticalcare in plastica, connessione 1/2" M, garanzia 5 anni, imballo singolo in sacchetto.

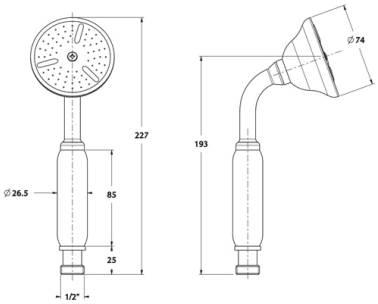

ARCA CONCEPT S.r.l.
Via del Mella, 19/21
IT - 25131 Brescia
T. +39 030 7281057
Email: info@arcaconcept.com
www.arcaconcept.com