Prodotto : Saliscendi completo acciaio inox cromato serie SIMPLY_MYDEA
Codice : SLRSMY36018P5
Peso : 0.4 kg
Dimensioni imballo (LxWxH) : 8 x 8 x 70 cm

DESCRIZIONE

Saliscendi completo con tubo tondo in acciaio inox cromato serie **SIMPLY**, con doccia a 5 getti serie **MYDEA** e flessibile doccia doppia aggraffatura in acciaio inox cromato da 150 cm, porta sapone in ABS cromato.

Misure disponibili: Ø 18 mm x 600 mm, Ø 18 mm x 900 mm, Ø 25 mm x 600 mm, Ø 25 mm x 900 mm.

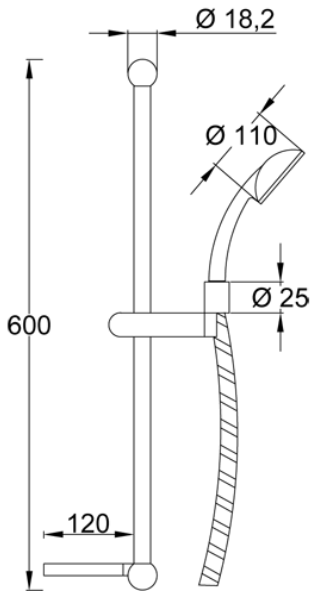

ARCA CONCEPT S.r.l.
Via del Mella, 19/21
IT - 25131 Brescia
T. +39 030 7281057
Email: info@arcaconcept.com
www.arcaconcept.com

Prodotto : Saliscendi completo acciaio inox cromato serie SIMPLY_MYDEA
Codice : SLRSMY39018P5
Peso : 0.4 kg
Dimensioni imballo (LxWxH) : 8 x 8 x 70 cm

DESCRIZIONE

Saliscendi completo con tubo tondo in acciaio inox cromato serie **SIMPLY**, con doccia a 5 getti serie **MYDEA** e flessibile doccia doppia aggraffatura in acciaio inox cromato da 150 cm, porta sapone in ABS cromato.

Misure disponibili: Ø 18 mm x 600 mm, Ø 18 mm x 900 mm, Ø 25 mm x 600 mm, Ø 25 mm x 900 mm.

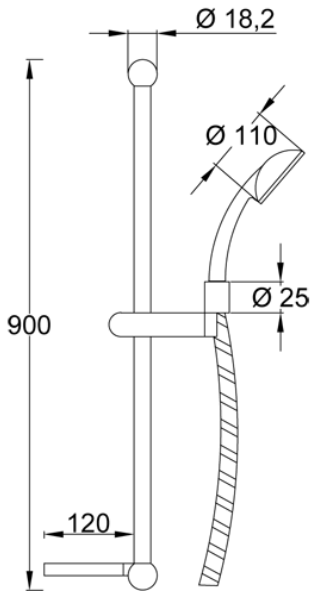

ARCA CONCEPT S.r.l.
Via del Mella, 19/21
IT - 25131 Brescia
T. +39 030 7281057
Email: info@arcaconcept.com
www.arcaconcept.com

Prodotto : Saliscendi completo acciaio inox cromato serie SIMPLY_MYDEA
Codice : SLRSMY36025P5
Peso : 0.4 kg
Dimensioni imballo (LxWxH) : 8 x 8 x 70 cm

DESCRIZIONE

Saliscendi completo con tubo tondo in acciaio inox cromato serie **SIMPLY**, con doccia a 5 getti serie **MYDEA** e flessibile doccia doppia aggraffatura in acciaio inox cromato da 150 cm, porta sapone in ABS cromato.

Misure disponibili: Ø 18 mm x 600 mm, Ø 18 mm x 900 mm, Ø 25 mm x 600 mm, Ø 25 mm x 900 mm.

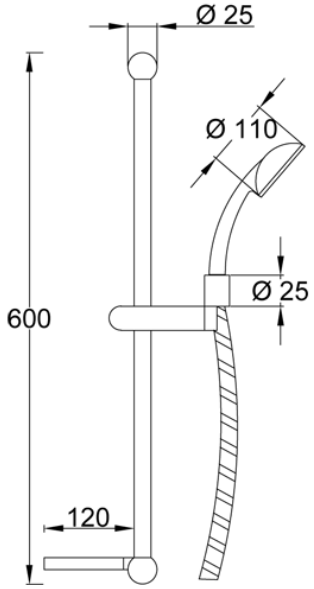

ARCA CONCEPT S.r.l.
Via del Mella, 19/21
IT - 25131 Brescia
T. +39 030 7281057
Email: info@arcaconcept.com
www.arcaconcept.com

Prodotto : Saliscendi completo acciaio inox cromato serie SIMPLY_MYDEA
Codice : SLRSMY39025P5
Peso : 0.4 kg
Dimensioni imballo (LxWxH) : 8 x 8 x 70 cm

DESCRIZIONE

Saliscendi completo con tubo tondo in acciaio inox cromato serie **SIMPLY**, con doccia a 5 getti serie **MYDEA** e flessibile doccia doppia aggraffatura in acciaio inox cromato da 150 cm, porta sapone in ABS cromato.

Misure disponibili: Ø 18 mm x 600 mm, Ø 18 mm x 900 mm, Ø 25 mm x 600 mm, Ø 25 mm x 900 mm.

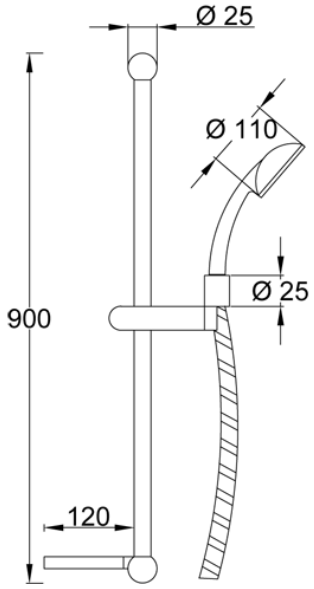

ARCA CONCEPT S.r.l.
Via del Mella, 19/21
IT - 25131 Brescia
T. +39 030 7281057
Email: info@arcaconcept.com
www.arcaconcept.com