Prodotto : Barra ribaltabile acciaio laccato bianco serie SALLY 60 cm
Codice : GRBSA3260B201
Peso : 7.33 kg
Dimensioni imballo (LxWxH) : 17 x 28 x 82 cm

DESCRIZIONE

Barra di sostegno montata su colonna in acciaio verniciato bianco della serie **SALLY**. Installazione a pavimento, altezza 79 cm, ribaltabile, predisposto per l'inserimento del porta rotolo (non incluso). Colonna completa di piastra di fissaggio a pavimento con basetta che isola elettricamente la struttura. Interamente prodotto in **ITALIA**.

Misure disponibili: 60 cm, 70 cm, 80 cm.

Peso testato: 190 kg.

CONSIGLI PER LA PULIZIA:

Detergere con acqua a reazione neutra e con soluzioni disinfettanti per uso domestico opportunamente diluiti. Non usare detergenti abrasivi e solventi organici a base di acetone, trielina, acqua ossigenata.

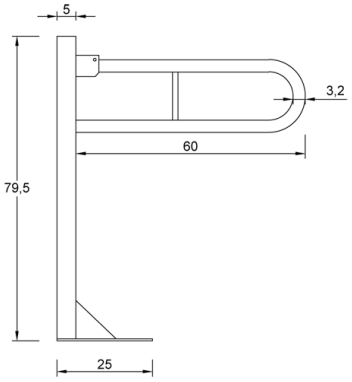

ARCA CONCEPT S.r.l.
Via del Mella, 19/21
IT - 25131 Brescia
T. +39 030 7281057
Email: info@arcaconcept.com
www.arcaconcept.com

Prodotto : Barra ribaltabile acciaio laccato bianco serie SALLY 70 cm
Codice : GRBSA3270B201
Peso : 7.53 kg
Dimensioni imballo (LxWxH) : 17 x 28 x 82 cm

DESCRIZIONE

Barra di sostegno montata su colonna in acciaio verniciato bianco della serie **SALLY**. Installazione a pavimento, altezza 79 cm, ribaltabile, predisposto per l'inserimento del porta rotolo (non incluso). Colonna completa di piastra di fissaggio a pavimento con basetta che isola elettricamente la struttura. Interamente prodotto in **ITALIA**.

Misure disponibili: 60 cm, 70 cm, 80 cm.

Peso testato: 190 kg.

CONSIGLI PER LA PULIZIA:

Detergere con acqua a reazione neutra e con soluzioni disinfettanti per uso domestico opportunamente diluiti. Non usare detergenti abrasivi e solventi organici a base di acetone, trielina, acqua ossigenata.

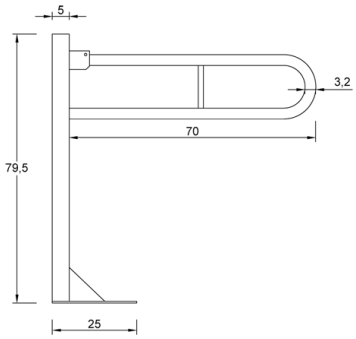

ARCA CONCEPT S.r.l.
Via del Mella, 19/21
IT - 25131 Brescia
T. +39 030 7281057
Email: info@arcaconcept.com
www.arcaconcept.com

Prodotto : Barra ribaltabile acciaio laccato bianco serie SALLY 80 cm
Codice : GRBSA3280B201
Peso : 7.72 kg
Dimensioni imballo (LxWxH) : 17 x 28 x 82 cm

DESCRIZIONE

Barra di sostegno montata su colonna in acciaio verniciato bianco della serie **SALLY**. Installazione a pavimento, altezza 79 cm, ribaltabile, predisposto per l'inserimento del porta rotolo (non incluso). Colonna completa di piastra di fissaggio a pavimento con basetta che isola elettricamente la struttura. Interamente prodotto in **ITALIA**.

Misure disponibili: 60 cm, 70 cm, 80 cm.

Peso testato: 190 kg.

CONSIGLI PER LA PULIZIA:

Detergere con acqua a reazione neutra e con soluzioni disinfettanti per uso domestico opportunamente diluiti. Non usare detergenti abrasivi e solventi organici a base di acetone, trielina, acqua ossigenata.

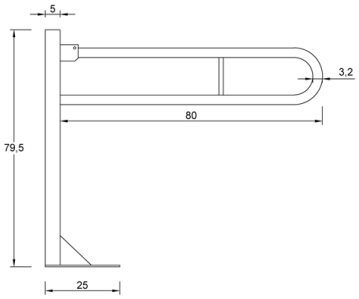

ARCA CONCEPT S.r.l.
Via del Mella, 19/21
IT - 25131 Brescia
T. +39 030 7281057
Email: info@arcaconcept.com
www.arcaconcept.com