Prodotto : Cerniera sensoft system in ottone nichelato mat modello H5001 galletto
Codice : SWCHNG5001005
Peso : 0 kg
Dimensioni imballo (LxWxH) : 4 x 4 x 10 cm

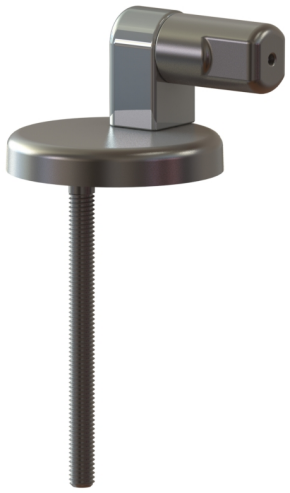

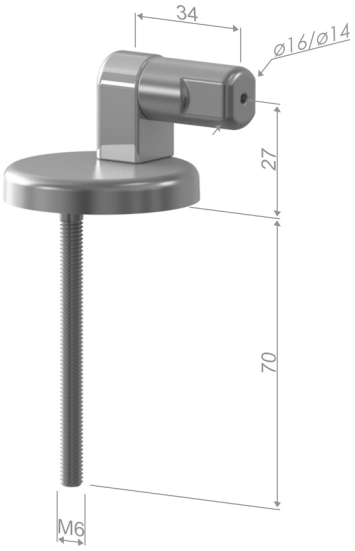

DESCRIZIONE

Cerniera sensoft system, modello **H50**, realizzata in acciaio inox. Viti in acciaio inox M6.

Set comprensivo di sottorosetta antisdrucciolo, viti in acciaio inox e materiale di fissaggio.

Le cerniere **ARCA** sono tutte completamente intercambiabili con qualsiasi modello dei nostri sedili wc.

CONSIGLI PER IL MONTAGGIO:
se in fase d'istallazione si dovessero verificare difficoltà nell'avvitamento, non sforzare, ma svitare e ricominciare il procedimento per permettere alla cerniera di assemblarsi correttamente.

ARCA CONCEPT S.r.l.
Via del Mella, 19/21
IT - 25131 Brescia
T. +39 030 7281057
Email: info@arcaconcept.com
www.arcaconcept.com

Prodotto : Cerniera sensoft system in ottone nichelato mat modello H5002 vario speed
Codice : SWCHNG5002005
Peso : 0 kg
Dimensioni imballo (LxWxH) : 4 x 4 x 10 cm

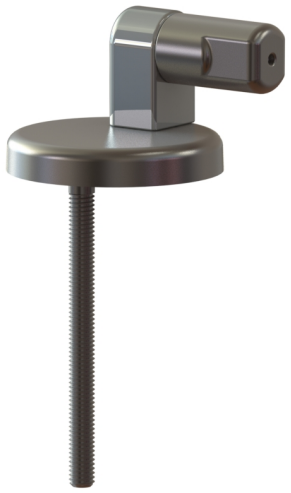

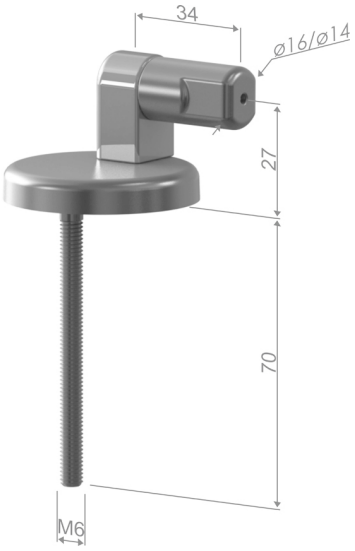

DESCRIZIONE

Cerniera sensoft system, modello **H50**, realizzata in acciaio inox. Viti in acciaio inox M6.

Set comprensivo di sottorosetta antisdrucciolo, viti in acciaio inox e materiale di fissaggio.

Le cerniere **ARCA** sono tutte completamente intercambiabili con qualsiasi modello dei nostri sedili wc.

CONSIGLI PER IL MONTAGGIO:
se in fase d'istallazione si dovessero verificare difficoltà nell'avvitamento, non sforzare, ma svitare e ricominciare il procedimento per permettere alla cerniera di assemblarsi correttamente.

ARCA CONCEPT S.r.l.
Via del Mella, 19/21
IT - 25131 Brescia
T. +39 030 7281057
Email: info@arcaconcept.com
www.arcaconcept.com

Prodotto : Cerniera sensoft system in ottone nichelato mat modello H5003 professionale
Codice : SWCHNG5003005
Peso : 0 kg
Dimensioni imballo (LxWxH) : 4 x 4 x 10 cm

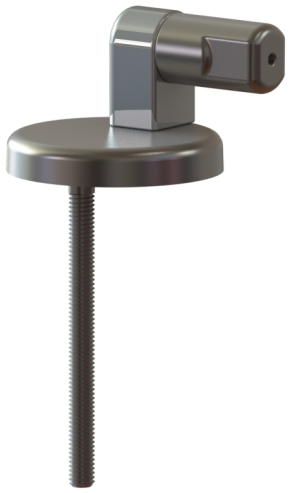

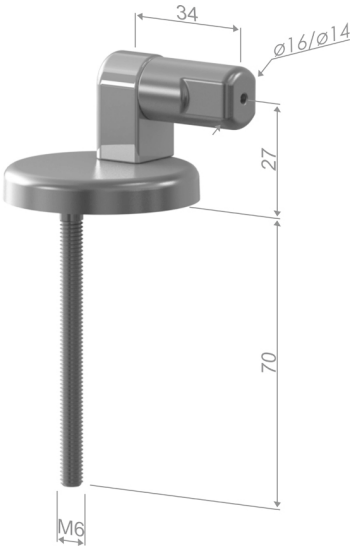

DESCRIZIONE

Cerniera sensoft system, modello **H50**, realizzata in acciaio inox. Viti in acciaio inox M6.

Set comprensivo di sottorosetta antisdrucciolo, viti in acciaio inox e materiale di fissaggio.

Le cerniere **ARCA** sono tutte completamente intercambiabili con qualsiasi modello dei nostri sedili wc.

CONSIGLI PER IL MONTAGGIO:
se in fase d'istallazione si dovessero verificare difficoltà nell'avvitamento, non sforzare, ma svitare e ricominciare il procedimento per permettere alla cerniera di assemblarsi correttamente.

ARCA CONCEPT S.r.l.
Via del Mella, 19/21
IT - 25131 Brescia
T. +39 030 7281057
Email: info@arcaconcept.com
www.arcaconcept.com

Prodotto : Cerniera sensoft system in ottone nichelato mat modello H5004 professionale galletto
Codice : SWCHNG5004005
Peso : 0 kg
Dimensioni imballo (LxWxH) : 4 x 4 x 10 cm

DESCRIZIONE

Cerniera sensoft system, modello **H50**, realizzata in acciaio inox. Viti in acciaio inox M6.

Set comprensivo di sottorosetta antisdrucciolo, viti in acciaio inox e materiale di fissaggio.

Le cerniere **ARCA** sono tutte completamente intercambiabili con qualsiasi modello dei nostri sedili wc.

CONSIGLI PER IL MONTAGGIO:
se in fase d'istallazione si dovessero verificare difficoltà nell'avvitamento, non sforzare, ma svitare e ricominciare il procedimento per permettere alla cerniera di assemblarsi correttamente.

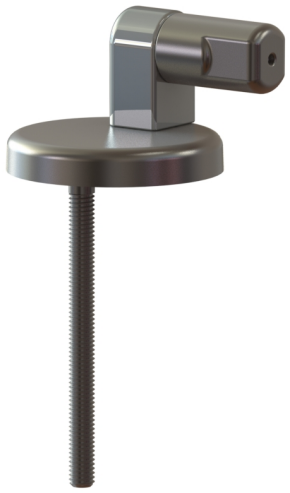

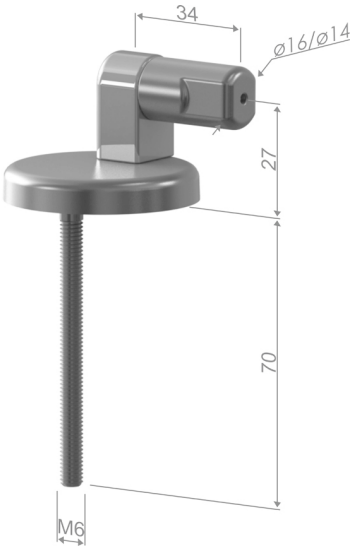

ARCA CONCEPT S.r.l.
Via del Mella, 19/21
IT - 25131 Brescia
T. +39 030 7281057
Email: info@arcaconcept.com
www.arcaconcept.com

Prodotto : Cerniera sensoft system in ottone nichelato mat modello H5005 con top fixing
Codice : SWCHNG5005005
Peso : 0 kg
Dimensioni imballo (LxWxH) : 4 x 4 x 10 cm

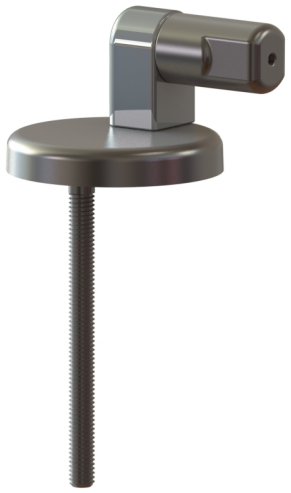

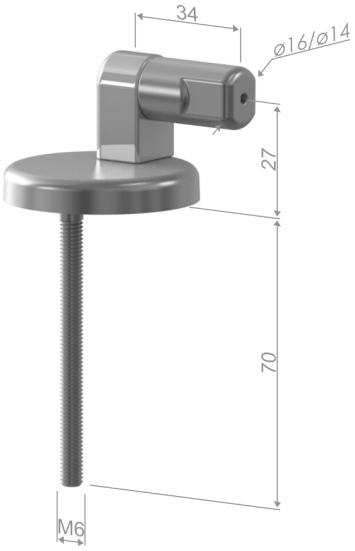

DESCRIZIONE

Cerniera sensoft system, modello **H50**, realizzata in acciaio inox. Viti in acciaio inox M6.

Set comprensivo di sottorosetta antisdrucciolo, viti in acciaio inox e materiale di fissaggio.

Le cerniere **ARCA** sono tutte completamente intercambiabili con qualsiasi modello dei nostri sedili wc.

CONSIGLI PER IL MONTAGGIO:
se in fase d'istallazione si dovessero verificare difficoltà nell'avvitamento, non sforzare, ma svitare e ricominciare il procedimento per permettere alla cerniera di assemblarsi correttamente.

ARCA CONCEPT S.r.l.
Via del Mella, 19/21
IT - 25131 Brescia
T. +39 030 7281057
Email: info@arcaconcept.com
www.arcaconcept.com

Prodotto : Cerniera sensoft system in ottone nichelato mat modello H5006 con tassello ad espansione
Codice : SWCHNG5006005
Peso : 0 kg
Dimensioni imballo (LxWxH) : 4 x 4 x 10 cm

DESCRIZIONE

Cerniera sensoft system, modello **H50**, realizzata in acciaio inox. Viti in acciaio inox M6.

Set comprensivo di sottorosetta antisdrucciolo, viti in acciaio inox e materiale di fissaggio.

Le cerniere **ARCA** sono tutte completamente intercambiabili con qualsiasi modello dei nostri sedili wc.

CONSIGLI PER IL MONTAGGIO:
se in fase d'istallazione si dovessero verificare difficoltà nell'avvitamento, non sforzare, ma svitare e ricominciare il procedimento per permettere alla cerniera di assemblarsi correttamente.

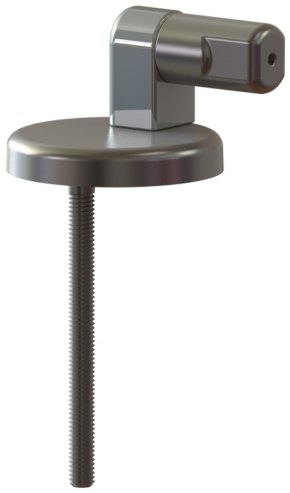

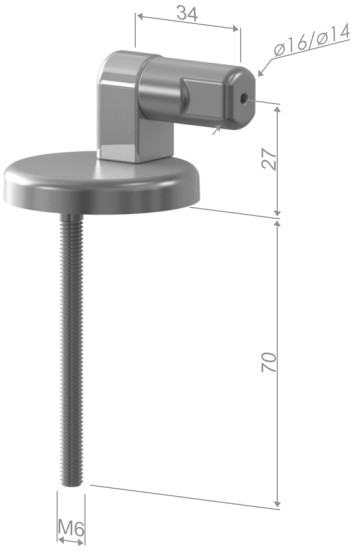

ARCA CONCEPT S.r.l.
Via del Mella, 19/21
IT - 25131 Brescia
T. +39 030 7281057
Email: info@arcaconcept.com
www.arcaconcept.com