Prodotto : Top fixing, cerniera regolabile, in acciaio inox modello H35 professionale galletto
Codice : SWCHNG3504005
Peso : 0 kg
Dimensioni imballo (LxWxH) : 4 x 4 x 10 cm

DESCRIZIONE

Top fixing, cerniera regolabile,, modello **H35**, realizzata in acciaio inox. Viti in acciaio inox M6.

Set comprensivo di sottorosetta antisdrucciolo, viti in acciaio inox e materiale di fissaggio.

Le cerniere **ARCA** sono tutte completamente intercambiabili con qualsiasi modello dei nostri sedili wc.

CONSIGLI PER IL MONTAGGIO:
se in fase d'istallazione si dovessero verificare difficoltà nell'avvitamento, non sforzare, ma svitare e ricominciare il procedimento per permettere alla cerniera di assemblarsi correttamente.

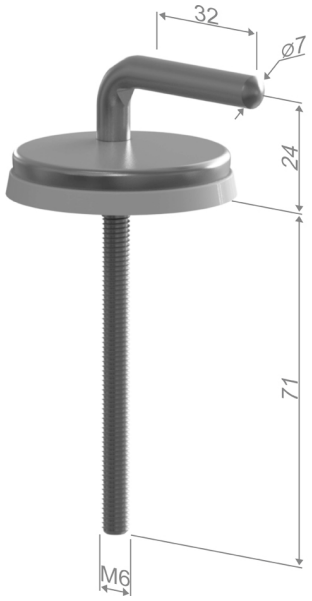

ARCA CONCEPT S.r.l.
Via del Mella, 19/21
IT - 25131 Brescia
T. +39 030 7281057
Email: info@arcaconcept.com
www.arcaconcept.com

Prodotto : Top fixing, cerniera regolabile, in acciaio inox modello H35 professionale
Codice : SWCHNG3503005
Peso : 0 kg
Dimensioni imballo (LxWxH) : 4 x 4 x 10 cm

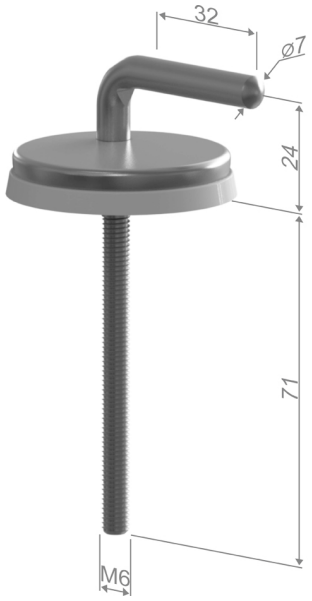

DESCRIZIONE

Top fixing, cerniera regolabile,, modello **H35**, realizzata in acciaio inox. Viti in acciaio inox M6.

Set comprensivo di sottorosetta antisdrucciolo, viti in acciaio inox e materiale di fissaggio.

Le cerniere **ARCA** sono tutte completamente intercambiabili con qualsiasi modello dei nostri sedili wc.

CONSIGLI PER IL MONTAGGIO:
se in fase d'istallazione si dovessero verificare difficoltà nell'avvitamento, non sforzare, ma svitare e ricominciare il procedimento per permettere alla cerniera di assemblarsi correttamente.

ARCA CONCEPT S.r.l.
Via del Mella, 19/21
IT - 25131 Brescia
T. +39 030 7281057
Email: info@arcaconcept.com
www.arcaconcept.com

Prodotto : Top fixing, cerniera regolabile, in acciaio inox modello H35 vario speed
Codice : SWCHNG3502005
Peso : 0 kg
Dimensioni imballo (LxWxH) : 4 x 4 x 10 cm

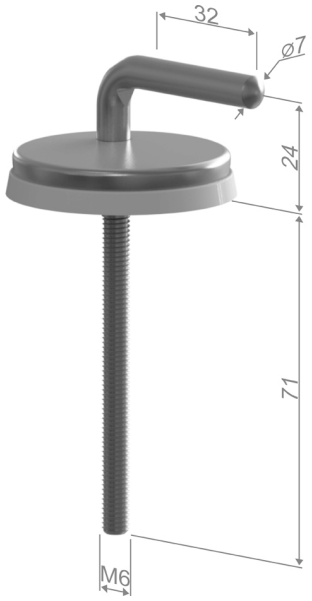

DESCRIZIONE

Top fixing, cerniera regolabile,, modello **H35**, realizzata in acciaio inox. Viti in acciaio inox M6.

Set comprensivo di sottorosetta antisdrucciolo, viti in acciaio inox e materiale di fissaggio.

Le cerniere **ARCA** sono tutte completamente intercambiabili con qualsiasi modello dei nostri sedili wc.

CONSIGLI PER IL MONTAGGIO:
se in fase d'istallazione si dovessero verificare difficoltà nell'avvitamento, non sforzare, ma svitare e ricominciare il procedimento per permettere alla cerniera di assemblarsi correttamente.

ARCA CONCEPT S.r.l.
Via del Mella, 19/21
IT - 25131 Brescia
T. +39 030 7281057
Email: info@arcaconcept.com
www.arcaconcept.com

Prodotto : Top fixing, cerniera regolabile, in acciaio inox modello H35 galletto
Codice : SWCHNG3501005
Peso : 0 kg
Dimensioni imballo (LxWxH) : 4 x 4 x 10 cm

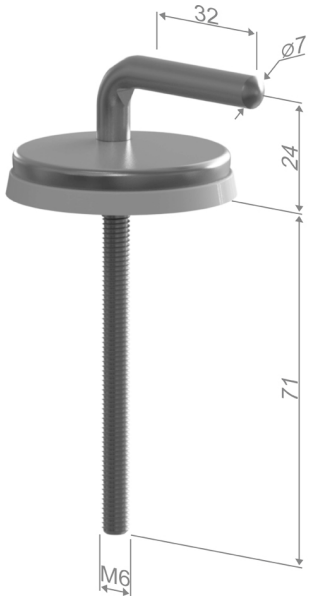

DESCRIZIONE

Top fixing, cerniera regolabile,, modello **H35**, realizzata in acciaio inox. Viti in acciaio inox M6.

Set comprensivo di sottorosetta antisdrucciolo, viti in acciaio inox e materiale di fissaggio.

Le cerniere **ARCA** sono tutte completamente intercambiabili con qualsiasi modello dei nostri sedili wc.

CONSIGLI PER IL MONTAGGIO:
se in fase d'istallazione si dovessero verificare difficoltà nell'avvitamento, non sforzare, ma svitare e ricominciare il procedimento per permettere alla cerniera di assemblarsi correttamente.

ARCA CONCEPT S.r.l.
Via del Mella, 19/21
IT - 25131 Brescia
T. +39 030 7281057
Email: info@arcaconcept.com
www.arcaconcept.com

Prodotto : Top fixing, cerniera regolabile, in acciaio inox modello H35 top fixing
Codice : SWCHNG3505005
Peso : 0 kg
Dimensioni imballo (LxWxH) : 4 x 4 x 10 cm

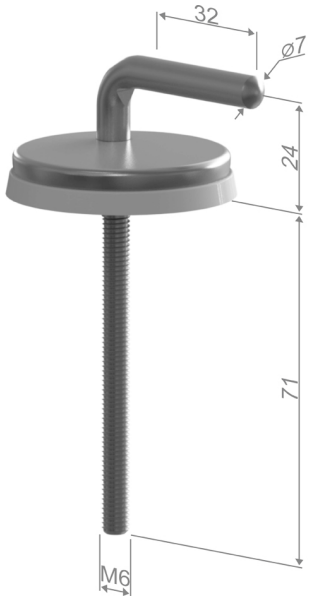

DESCRIZIONE

Top fixing, cerniera regolabile,, modello **H35**, realizzata in acciaio inox. Viti in acciaio inox M6.

Set comprensivo di sottorosetta antisdrucciolo, viti in acciaio inox e materiale di fissaggio.

Le cerniere **ARCA** sono tutte completamente intercambiabili con qualsiasi modello dei nostri sedili wc.

CONSIGLI PER IL MONTAGGIO:
se in fase d'istallazione si dovessero verificare difficoltà nell'avvitamento, non sforzare, ma svitare e ricominciare il procedimento per permettere alla cerniera di assemblarsi correttamente.

ARCA CONCEPT S.r.l.
Via del Mella, 19/21
IT - 25131 Brescia
T. +39 030 7281057
Email: info@arcaconcept.com
www.arcaconcept.com

Prodotto : Top fixing, cerniera regolabile, in acciaio inox modello H35 tassello ad espansione
Codice : SWCHNG3506005
Peso : 0 kg
Dimensioni imballo (LxWxH) : 4 x 4 x 10 cm

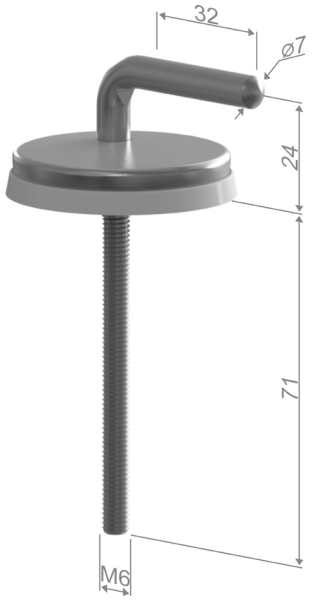

DESCRIZIONE

Top fixing, cerniera regolabile,, modello **H35**, realizzata in acciaio inox. Viti in acciaio inox M6.

Set comprensivo di sottorosetta antisdrucciolo, viti in acciaio inox e materiale di fissaggio.

Le cerniere **ARCA** sono tutte completamente intercambiabili con qualsiasi modello dei nostri sedili wc.

CONSIGLI PER IL MONTAGGIO:
se in fase d'istallazione si dovessero verificare difficoltà nell'avvitamento, non sforzare, ma svitare e ricominciare il procedimento per permettere alla cerniera di assemblarsi correttamente.

ARCA CONCEPT S.r.l.
Via del Mella, 19/21
IT - 25131 Brescia
T. +39 030 7281057
Email: info@arcaconcept.com
www.arcaconcept.com