Prodotto : Angolare doccia ABS serie CLIP_1
Codice : BTACLP0010305
Peso : 0 kg
Dimensioni imballo (LxWxH) : 23.5 x 23.5 x 3 cm

DESCRIZIONE

Angolare doccia da parete in ABS della serie **CLIP_1** in finitura cromata. Pratico e moderno è disponibile in tre versioni che consentono di arredare il proprio bagno secondo le proprie esigenze. Si può scegliere senza bordo, oppure con sponda media o alta. La sua praticità consiste, oltre alla possibilità di adattarlo anche a spazi ridotti, nel suo fissaggio a incastro.

CARATTERISTICHE: MADE IN ITALY, design moderno, angolare doccia da parete, ABS, imballo in scatola singola, garanzia sul prodotto 5 anni.

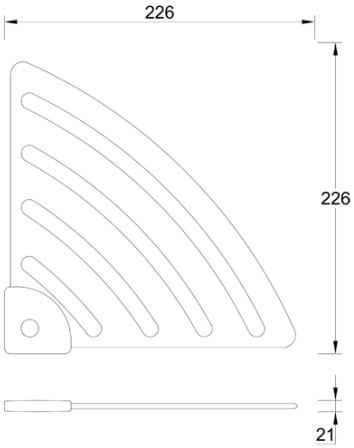

Accessori e prodotti correlati

BTACLP0020305
Angolare doccia ABS serie CLIP_2

BTACLP0030305
Angolare doccia ABS serie CLIP_3

ARCA CONCEPT S.r.l.
Via del Mella, 19/21
IT - 25131 Brescia
T. +39 030 7281057
Email: info@arcaconcept.com
www.arcaconcept.com