Prodotto : Sedile wc universale duroplast serie GERMANY con cerniera H3301
Codice : SWCGEH3301101
Peso : 2.8 kg
Dimensioni imballo (LxWxH) : 40 x 46 x 5 cm

DESCRIZIONE

Sedile wc duroplast di forma universale e colore bianco, modello **GERMANY**, peso netto 2,45 kg. Materiale di fissaggio incluso nella confezione.

Articolo approvato secondo la norma **DIN/EN 19516**

Per ulteriori dettagli tecnici, consultare la scheda scaricabile.

CONSIGLI PER LA PULIZIA: lavare con acqua tiepida e asciugare con panno soffice. Il prodotto, per quanto resistente a prodotti chimici, potrebbe rovinarsi.

NON SAI QUALE SEDILE WC USARE PER IL TUO BAGNO?
Scarica dall'area Scheda Tecnica la guida Come cercare il sedile WC e se hai ancora dei dubbi chiamaci!

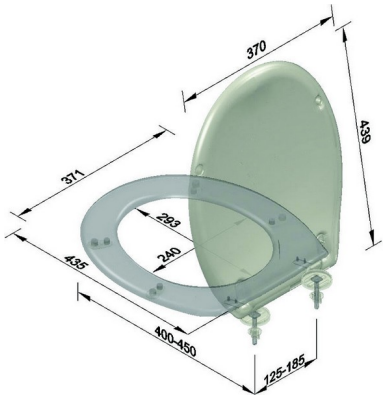

ARCA CONCEPT S.r.l.
Via del Mella, 19/21
IT - 25131 Brescia
T. +39 030 7281057
Email: info@arcaconcept.com
www.arcaconcept.com

Prodotto : Sedile wc universale duroplast serie GERMANY con cerniera H0001
Codice : SWCGEH0001101
Peso : 2.8 kg
Dimensioni imballo (LxWxH) : 40 x 46 x 5 cm

DESCRIZIONE

Sedile wc duroplast di forma universale e colore bianco, modello **GERMANY**, peso netto 2,45 kg. Materiale di fissaggio incluso nella confezione.

Articolo approvato secondo la norma **DIN/EN 19516**

Per ulteriori dettagli tecnici, consultare la scheda scaricabile.

CONSIGLI PER LA PULIZIA: lavare con acqua tiepida e asciugare con panno soffice. Il prodotto, per quanto resistente a prodotti chimici, potrebbe rovinarsi.

NON SAI QUALE SEDILE WC USARE PER IL TUO BAGNO?
Scarica dall'area Scheda Tecnica la guida Come cercare il sedile WC e se hai ancora dei dubbi chiamaci!

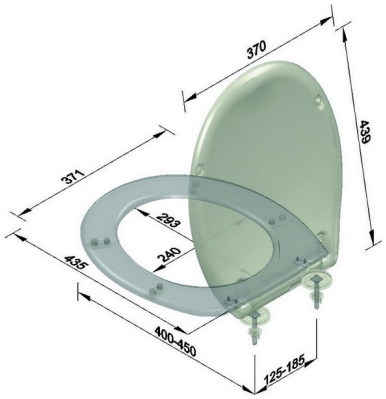

ARCA CONCEPT S.r.l.
Via del Mella, 19/21
IT - 25131 Brescia
T. +39 030 7281057
Email: info@arcaconcept.com
www.arcaconcept.com

Prodotto : Sedile wc universale duroplast serie GERMANY con cerniera H0406
Codice : SWCGEH0406101
Peso : 2.8 kg
Dimensioni imballo (LxWxH) : 40 x 46 x 5 cm

DESCRIZIONE

Sedile wc duroplast di forma universale e colore bianco, modello **GERMANY**, peso netto 2,45 kg. Materiale di fissaggio incluso nella confezione.

Articolo approvato secondo la norma **DIN/EN 19516**

Per ulteriori dettagli tecnici, consultare la scheda scaricabile.

CONSIGLI PER LA PULIZIA: lavare con acqua tiepida e asciugare con panno soffice. Il prodotto, per quanto resistente a prodotti chimici, potrebbe rovinarsi.

NON SAI QUALE SEDILE WC USARE PER IL TUO BAGNO?
Scarica dall'area Scheda Tecnica la guida Come cercare il sedile WC e se hai ancora dei dubbi chiamaci!

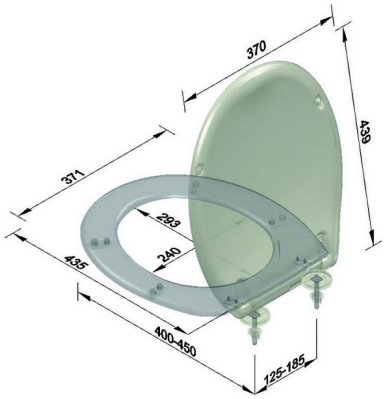

ARCA CONCEPT S.r.l.
Via del Mella, 19/21
IT - 25131 Brescia
T. +39 030 7281057
Email: info@arcaconcept.com
www.arcaconcept.com

Prodotto : Sedile wc universale duroplast serie GERMANY con cerniera H3001
Codice : SWCGEH3001101
Peso : 2.8 kg
Dimensioni imballo (LxWxH) : 40 x 46 x 5 cm

DESCRIZIONE

Sedile wc duroplast di forma universale e colore bianco, modello **GERMANY**, peso netto 2,45 kg. Materiale di fissaggio incluso nella confezione.

Articolo approvato secondo la norma **DIN/EN 19516**

Per ulteriori dettagli tecnici, consultare la scheda scaricabile.

CONSIGLI PER LA PULIZIA: lavare con acqua tiepida e asciugare con panno soffice. Il prodotto, per quanto resistente a prodotti chimici, potrebbe rovinarsi.

NON SAI QUALE SEDILE WC USARE PER IL TUO BAGNO?
Scarica dall'area Scheda Tecnica la guida Come cercare il sedile WC e se hai ancora dei dubbi chiamaci!

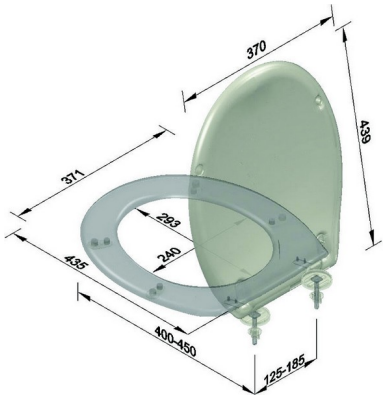

ARCA CONCEPT S.r.l.
Via del Mella, 19/21
IT - 25131 Brescia
T. +39 030 7281057
Email: info@arcaconcept.com
www.arcaconcept.com

Prodotto : Sedile wc universale duroplast serie GERMANY con cerniera H3506
Codice : SWCGEH3506101
Peso : 2.8 kg
Dimensioni imballo (LxWxH) : 40 x 46 x 5 cm

DESCRIZIONE

Sedile wc duroplast di forma universale e colore bianco, modello **GERMANY**, peso netto 2,45 kg. Materiale di fissaggio incluso nella confezione.

Articolo approvato secondo la norma **DIN/EN 19516**

Per ulteriori dettagli tecnici, consultare la scheda scaricabile.

CONSIGLI PER LA PULIZIA: lavare con acqua tiepida e asciugare con panno soffice. Il prodotto, per quanto resistente a prodotti chimici, potrebbe rovinarsi.

NON SAI QUALE SEDILE WC USARE PER IL TUO BAGNO?
Scarica dall'area Scheda Tecnica la guida Come cercare il sedile WC e se hai ancora dei dubbi chiamaci!

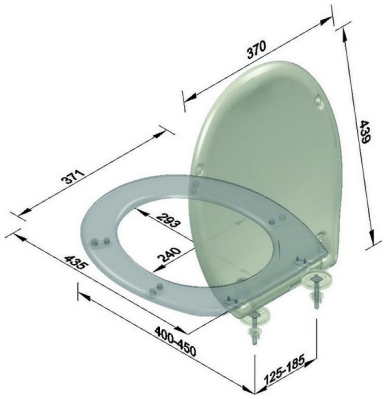

ARCA CONCEPT S.r.l.
Via del Mella, 19/21
IT - 25131 Brescia
T. +39 030 7281057
Email: info@arcaconcept.com
www.arcaconcept.com

Prodotto : Sedile wc universale duroplast serie GERMANY con cerniera H3806
Codice : SWCGEH3806101
Peso : 2.8 kg
Dimensioni imballo (LxWxH) : 40 x 46 x 5 cm

DESCRIZIONE

Sedile wc duroplast di forma universale e colore bianco, modello **GERMANY**, peso netto 2,45 kg. Materiale di fissaggio incluso nella confezione.

Articolo approvato secondo la norma **DIN/EN 19516**

Per ulteriori dettagli tecnici, consultare la scheda scaricabile.

CONSIGLI PER LA PULIZIA: lavare con acqua tiepida e asciugare con panno soffice. Il prodotto, per quanto resistente a prodotti chimici, potrebbe rovinarsi.

NON SAI QUALE SEDILE WC USARE PER IL TUO BAGNO?
Scarica dall'area Scheda Tecnica la guida Come cercare il sedile WC e se hai ancora dei dubbi chiamaci!

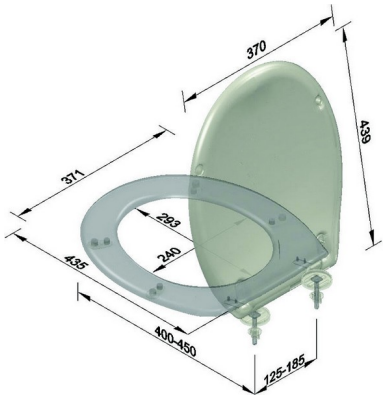

ARCA CONCEPT S.r.l.
Via del Mella, 19/21
IT - 25131 Brescia
T. +39 030 7281057
Email: info@arcaconcept.com
www.arcaconcept.com

Prodotto : Sedile wc universale duroplast serie GERMANY con cerniera H5001
Codice : SWCGEH5001101
Peso : 2.8 kg
Dimensioni imballo (LxWxH) : 40 x 46 x 5 cm

DESCRIZIONE

Sedile wc duroplast di forma universale e colore bianco, modello **GERMANY**, peso netto 2,45 kg. Materiale di fissaggio incluso nella confezione.

Articolo approvato secondo la norma **DIN/EN 19516**

Per ulteriori dettagli tecnici, consultare la scheda scaricabile.

CONSIGLI PER LA PULIZIA: lavare con acqua tiepida e asciugare con panno soffice. Il prodotto, per quanto resistente a prodotti chimici, potrebbe rovinarsi.

NON SAI QUALE SEDILE WC USARE PER IL TUO BAGNO?
Scarica dall'area Scheda Tecnica la guida Come cercare il sedile WC e se hai ancora dei dubbi chiamaci!

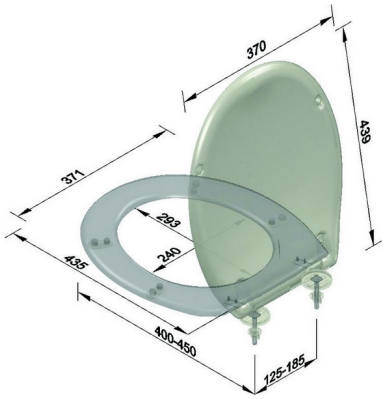

ARCA CONCEPT S.r.l.
Via del Mella, 19/21
IT - 25131 Brescia
T. +39 030 7281057
Email: info@arcaconcept.com
www.arcaconcept.com

Prodotto : Sedile wc universale duroplast serie GERMANY con cerniera H6001
Codice : SWCGEH6001101
Peso : 2.8 kg
Dimensioni imballo (LxWxH) : 40 x 46 x 5 cm

DESCRIZIONE

Sedile wc duroplast di forma universale e colore bianco, modello **GERMANY**, peso netto 2,45 kg. Materiale di fissaggio incluso nella confezione.

Articolo approvato secondo la norma **DIN/EN 19516**

Per ulteriori dettagli tecnici, consultare la scheda scaricabile.

CONSIGLI PER LA PULIZIA: lavare con acqua tiepida e asciugare con panno soffice. Il prodotto, per quanto resistente a prodotti chimici, potrebbe rovinarsi.

NON SAI QUALE SEDILE WC USARE PER IL TUO BAGNO?
Scarica dall'area Scheda Tecnica la guida Come cercare il sedile WC e se hai ancora dei dubbi chiamaci!

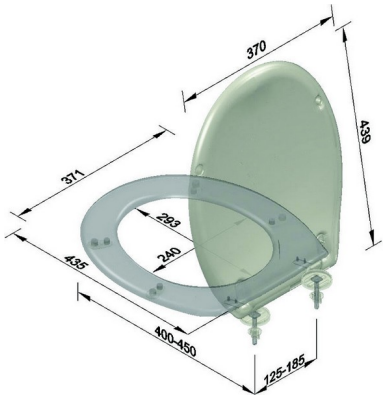

ARCA CONCEPT S.r.l.
Via del Mella, 19/21
IT - 25131 Brescia
T. +39 030 7281057
Email: info@arcaconcept.com
www.arcaconcept.com

Prodotto : Sedile wc universale duroplast serie GERMANY con cerniera H5101
Codice : SWCGEH5101101
Peso : 2.8 kg
Dimensioni imballo (LxWxH) : 40 x 46 x 5 cm

DESCRIZIONE

Sedile wc duroplast di forma universale e colore bianco, modello **GERMANY**, peso netto 2,45 kg. Materiale di fissaggio incluso nella confezione.

Articolo approvato secondo la norma **DIN/EN 19516**

Per ulteriori dettagli tecnici, consultare la scheda scaricabile.

CONSIGLI PER LA PULIZIA: lavare con acqua tiepida e asciugare con panno soffice. Il prodotto, per quanto resistente a prodotti chimici, potrebbe rovinarsi.

NON SAI QUALE SEDILE WC USARE PER IL TUO BAGNO?
Scarica dall'area Scheda Tecnica la guida Come cercare il sedile WC e se hai ancora dei dubbi chiamaci!

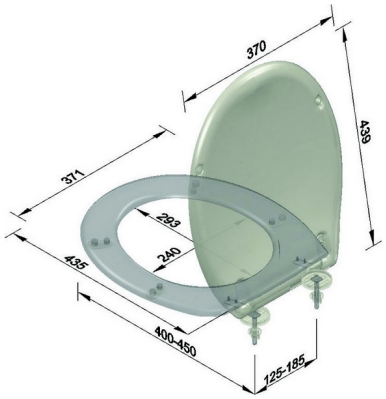

ARCA CONCEPT S.r.l.
Via del Mella, 19/21
IT - 25131 Brescia
T. +39 030 7281057
Email: info@arcaconcept.com
www.arcaconcept.com